Dane aktualne na dzień: 18-05-2025 06:38

Link do produktu: https://brado.sklep.pl/zlewozmywak-granitowy-jednokomorowy-elite-80-czarny-syfon-czarny-p-900.html

Zlewozmywak Granitowy Jednokomorowy Elite 80 - Czarny - Syfon Czarny

Cena brutto	**559,00 zł**
Cena netto	**454,47 zł**
Dostępność	**Dostępny**
Czas wysyłki	**24 godziny**
Kod EAN	**5907046505665**
Producent	**Brado**
Pasuje do szafki	**od 80 cm**
Szerokość zlewozmywaka	**80 cm**
Kolor	**Czarny**

Opis produktu

JEDNOKOMOROWY ZLEWOZMYWAK KUCHENNY BRADO ELITE 80 W KOLORZE CZARNYM Z SYFONEM CZARNYM

Opis produktu: Zlewozmywak granitowy jednokomorowy Elite 80

Elite 80 to elegancki i funkcjonalny **zlewozmywak granitowy jednokomorowy**, który doskonale sprawdzi się w każdej nowoczesnej kuchni. Dzięki swoim **dużym wymiarom** (800 mm szerokości) zapewnia wygodę użytkowania, umożliwiając komfortowe mycie naczyń oraz przygotowywanie posiłków.

Wyjątkowa odporność na codzienne użytkowanie

Wykonany z wysokiej jakości **mieszanki granitu (80% granitu, 20% spoiwa)**, model **Elite 80** cechuje się niezwykłą wytrzymałością:
✔ **Odporność na zarysowania i uszkodzenia mechaniczne** – zapewnia idealny wygląd przez długie lata.
✔ **Odporność na wysokie temperatury do 280°C** – możesz bez obaw stawiać na nim gorące garnki i blachy.
✔ **Odporność na plamy i przebarwienia** – powierzchnia nie absorbuje płynów i łatwo się czyści.

Elegancki design i funkcjonalność

Dzięki **Elite 80** codzienne obowiązki w kuchni stają się łatwiejsze, a estetyczny wygląd zlewozmywaka podkreśla nowoczesny charakter wnętrza. To idealne rozwiązanie dla osób ceniących połączenie funkcjonalności i elegancji.

Higiena i łatwa pielęgnacja

✔ **Antygrzybiczna powierzchnia** – zapobiega rozwojowi bakterii, ułatwiając utrzymanie czystości.
✔ **Łatwa pielęgnacja** – specjalne środki ochronne do zlewozmywaków granitowych Brado pomogą zachować nienaganny wygląd na długie lata.

Polski produkt najwyższej jakości

Zlewozmywak **Elite 80** został zaprojektowany i wykonany w **100% w Polsce**, co gwarantuje **najwyższą jakość oraz solidność wykonania**. W zestawie znajduje się **manualny syfon przyścienny**, jednak istnieje możliwość zamówienia **syfonu automatycznego** dla jeszcze większej wygody.

Wybierz **Elite 80** – **połączenie nowoczesnego designu, niezawodnej trwałości i wygody**, które sprawi, że Twoja kuchnia będzie jeszcze bardziej funkcjonalna i estetyczna!

Dostępny z opcjonalnym syfonem automatycznym, który ułatwi korzystanie z zlewozmywaka na co dzień. Wybierając ten model, inwestujesz w solidne, praktyczne rozwiązanie, które posłuży Ci przez lata. **Ciesz się połączeniem stylu i funkcjonalności na co dzień!**

Zlewozmywaki Brado w 100% produkujemy w Polsce dzięki czemu wspierasz Polski biznes i gospodarkę.

Wszystkie zlewozmywaki oferowane są z syfonem manualnym przyściennym - za dodatkowa dopłatą można zamienić syfon manualny na automatyczny.

Produkt posiada dodatkowe opcje:

Elite 80 Otwory: Brak , Otwór A, , Otwór A, B , Otwór A, B, C , Otwór A, C , Otwór B , Otwór B, C , Otwór C
Syfon: Syfon Manualny , Syfon Automatyczny (+ 35,00 zł)

Schemat Techniczny

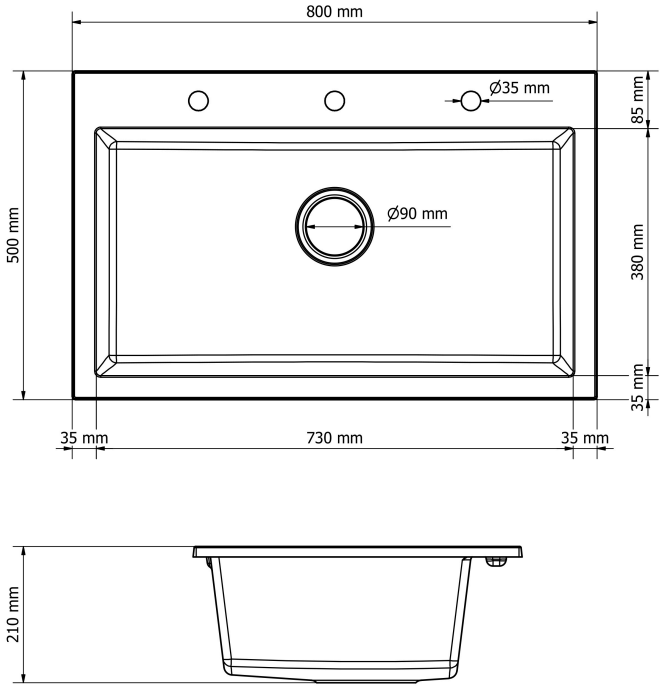

Długość Zlewozmywaka	500 mm

Szerokość Zlewozmywaka	800 mm
Punkty pod Otwory Ø 35 mm – bateria, dozownik etc	3
Rozmiar Odpływu	3 1/2"
Ilość Komór	1
Długość Komory	380 mm
Szerokość Komory	730 mm
Głębokość Komory	210 mm
Zlewozmywak Przeznaczony do szafki od	80 cm

Otwory w zlewozmywaku

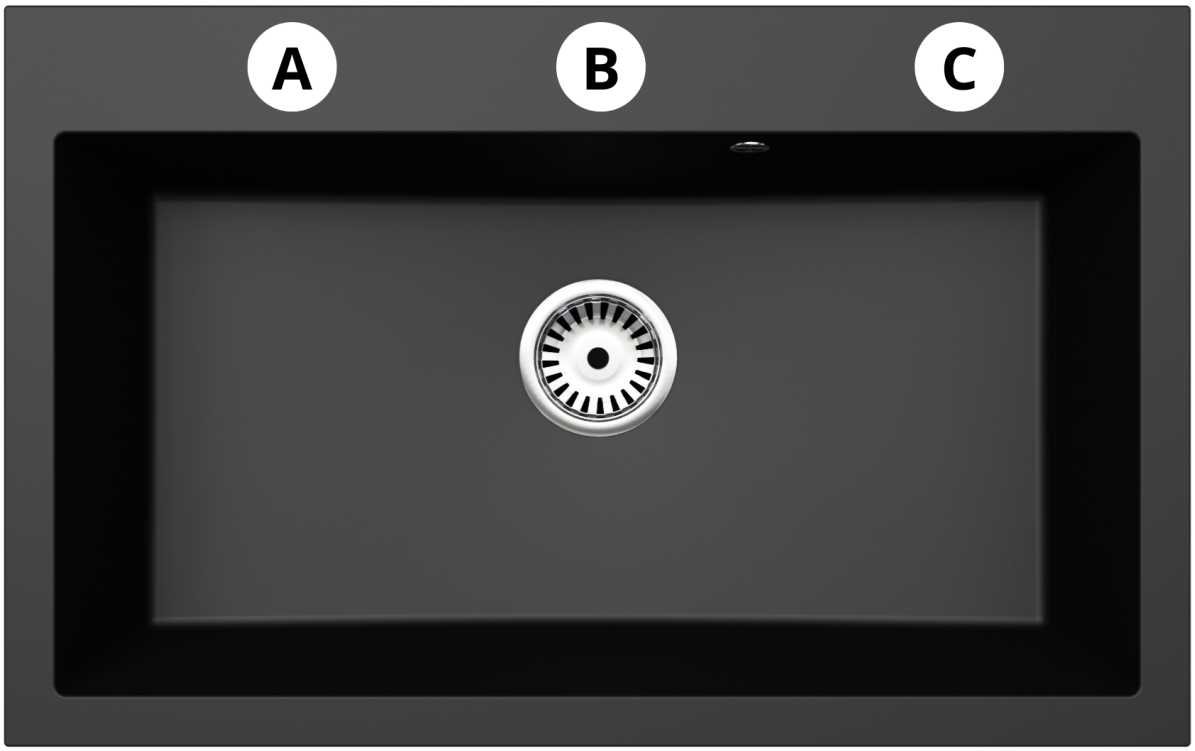

Wszystkie otwory wykonujemy bezpłatnie, wybierając zlewozmywak proszę wybrać stronę montażu Prawa bądź Lewa następnie otwory jakie mamy dla Państwa przygotować, oczywiście można też zakupić zlewozmywak bez otworów.

Syfon 1 komorowy

Syfon z korkiem manualnym	Syfon z korkiem automatycznym

Syfon przyścienny - oszczędzający miejsce pod szafką

- PRZEZNACZENIE: ZLEWOZMYWAKI GRANITOWE ORAZ STALOWE
- KONFIGURACJA: 1-KOMORA, ODEJŚCIE NA ŚCIANĘ,
- **MOŻLIWOŚĆ PODPIĘCIA ZMYWARKI**
- OTWÓR ODPŁYWOWY:3,5"

Syfon z korkiem automatyczny posiada dodatkowe pokrętło otwierające i zamykające przepływ wody - wymagany jest dodatkowy otwór na zlewozmywaku konieczny do zamontowania pokrętła korka automatycznego.

Galeria Zdjęć