Dane aktualne na dzień: 17-03-2026 02:47

Link do produktu: https://brado.sklep.pl/zlewozmywak-granitowy-jednokomorowy-elite-80-czarny-nakrapiany-syfon-zloto-p-908.html

Zlewozmywak Granitowy Jednokomorowy Elite 80 - Czarny Nakrapiany - Syfon Złoto

Cena brutto	**599,00 zł**
Cena netto	**486,99 zł**
Dostępność	**Dostępny**
Czas wysyłki	**24 godziny**
Kod EAN	**5907046505832**
Producent	**Brado**
Pasuje do szafki	**od 80 cm**
Szerokość zlewozmywaka	**80 cm**
Kolor	**Czarny Nakrapiany**

Opis produktu

Zlewozmywak Granitowy Jednokomorowy Elite 80 – Czarny Nakrapiany z Syfonem Jednokomorowym Złotym

Zlewozmywak granitowy Elite 80 – efektowna czerń nakrapiana i luksusowy złoty detal

Elite 80 w wyrazistym, nakrapianym odcieniu **czerni** ze **złotym syfonem** to propozycja dla osób, które lubią oryginalny wygląd i modny akcent w kuchni. Taki zestaw świetnie uzupełnia nowoczesne aranżacje i podkreśla indywidualny styl wnętrza.

□□ Galeria aranżacji

Elite 80 – trwałość, funkcjonalność i nowoczesny look

Zlewozmywak Elite 80 wykonany z **80% naturalnego granitu** i **20% wysokogatunkowego spoiwa** zapewnia wyjątkową odporność na:

- ✔ Zarysowania i uszkodzenia mechaniczne
- ✔ Wysokie temperatury – nawet do 280°C
- ✔ Przebarwienia i plamy

Komora XXL – maksimum komfortu

Bardzo duża komora (730 x 380 mm, głębokość 210 mm) umożliwia wygodne mycie nawet dużych naczyń. W zestawie **syfon jednokomorowy manualny w kolorze złotym** – z możliwością podłączenia pralki lub zmywarki.

□□ Polska jakość i produkcja

Produkt wykonany **w 100% w Polsce** – gwarancja solidności, precyzji i wsparcia krajowej gospodarki.

□□ Ekologiczny wybór

Elite 80 to trwałość na lata – mniej odpadów i wymian, więcej troski o środowisko.

□□ Specyfikacja techniczna:

- **Rodzaj:** Zlewozmywak granitowy jednokomorowy bez ociekacza
- **Kolor:** Czarny nakrapiany
- **Materiał:** 80% granit, 20% spoiwo
- **Wymiary zewnętrzne:** 800 x 500 mm
- **Wymiary komory:** 730 x 380 mm
- **Głębokość komory:** 210 mm
- **Otwory montażowe:** 3 x Ø35 mm (wiercone wyłącznie na życzenie klienta)
- **Średnica odpływu:** Ø90 mm
- **Syfon:** Manualny, złoty, z możliwością podłączenia pralki lub zmywarki

□□ Zawartość zestawu:

- ✔ Zlewozmywak Elite 80 – Czarny Nakrapiany
- ✔ Syfon jednokomorowy manualny – kolor złoty
- ✔ Komplet uszczelek i elementów montażowych
- ✔ Możliwość zamiany syfonu na automatyczny – za dopłatą

□□ Dlaczego warto wybrać Elite 80?

- □ **Największa komora w swojej klasie**
- □ **Efektowny czarny nakrapiany i złoty akcent**
- □ **Odporność na intensywne użytkowanie**
- □ **Polski produkt premium**

Elite 80 Czarny Nakrapiany z Syfonem Złotym to odważne połączenie modnego designu i najwyższej funkcjonalności.

Podkreśl indywidualny charakter kuchni i wybierz rozwiązanie, które zachwyci każdego gościa!

Dodaj do koszyka i wybierz styl – Zlewozmywak Granitowy Elite 80 Czarny Nakrapiany z Syfonem Jednokomorowym Złotym!

Dlaczego warto wybrać Zlewozmywak Granitowy Brado?

□□ Polska produkcja – precyzja i trwałość w każdym detalu.

□□ Odporność na zarysowania, przebarwienia i wysoką temperaturę.

□□ Szybka wysyłka, bezpieczne pakowanie.

□□ "Złoty syfon świetnie podkreśla czarny nakrapiany granit." – LenaM

□□ "Wyjątkowy design, zlew robi wrażenie!" – easyHome

□□ "Wygodny w użyciu, montaż bezproblemowy." – Szymon87

□□ 14 dni na zwrot – kupuj bez obaw.

□□ Instrukcja przejrzysta, szybka instalacja.

□□ Testowany pod kątem intensywnego użytkowania.

Produkt posiada dodatkowe opcje:

Elite 80 Otwory: Brak , Otwór A, , Otwór A, B , Otwór A, B, C , Otwór A, C , Otwór B , Otwór B, C , Otwór C
Syfon: Syfon Manualny , Syfon Automatyczny (+ 35,00 zł)

Schemat Techniczny

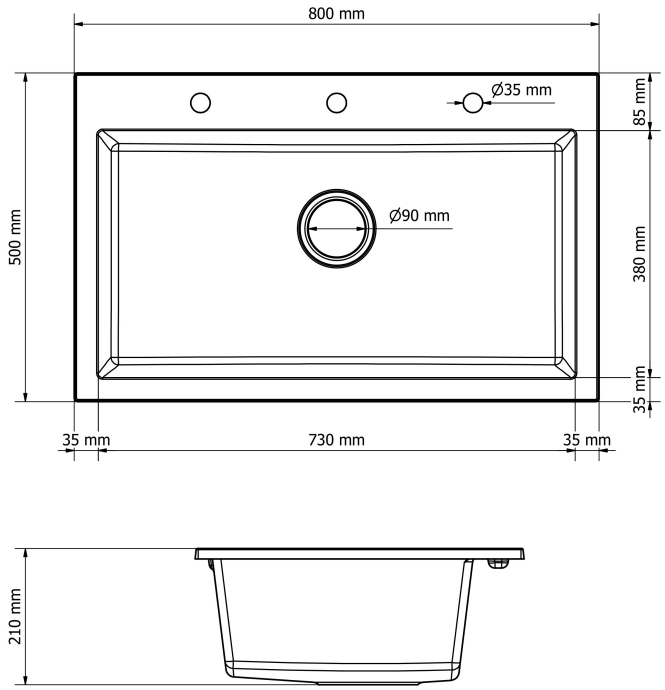

Długość Zlewozmywaka	500 mm
Szerokość Zlewozmywaka	800 mm
Punkty pod Otwory Ø 35 mm – bateria, dozownik etc	3

Rozmiar Odpływu	3 1/2"
Ilość Komór	1
Długość Komory	380 mm
Szerokość Komory	730 mm
Głębokość Komory	210 mm
Zlewozmywak Przeznaczony do szafki od	80 cm

Otwory w zlewozmywaku

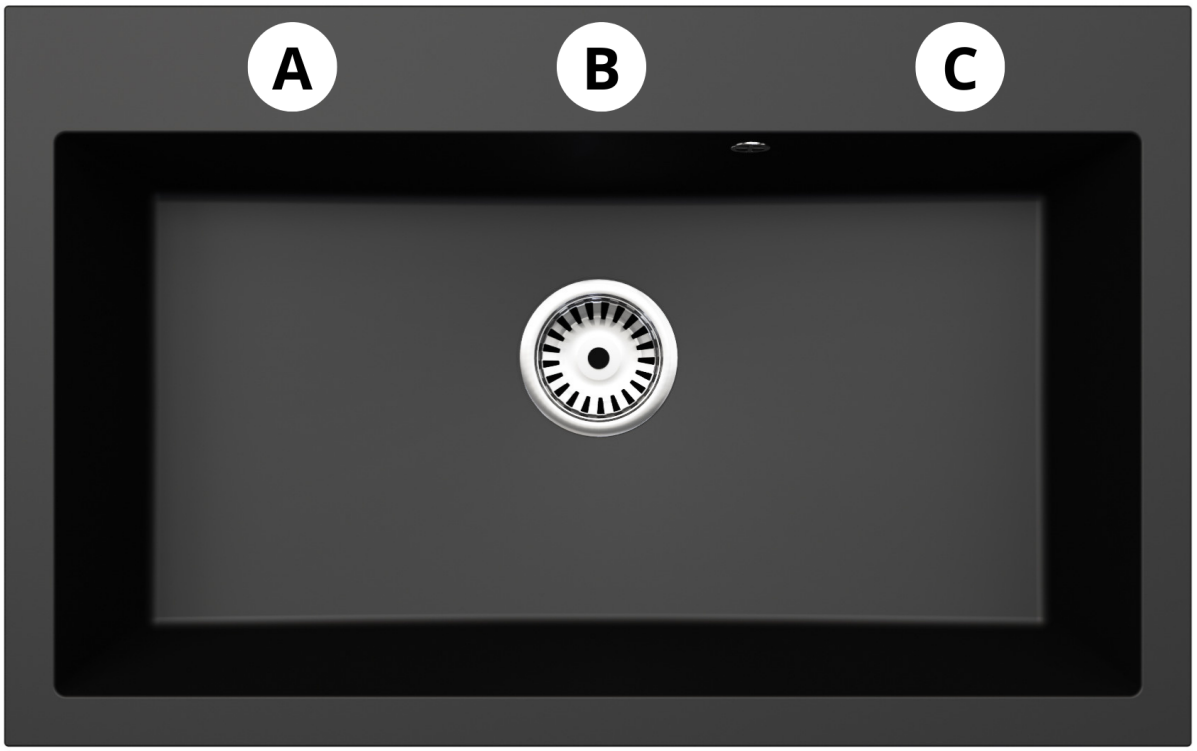

Wszystkie otwory wykonujemy bezpłatnie, wybierając

zlewozmywak proszę wybrać stronę montażu Prawa bądź Lewa następnie otwory jakie mamy dla Państwa przygotować, oczywiście można też zakupić zlewozmywak bez otworów.

Syfon 1 komorowy

Syfon z korkiem manualnym	Syfon z korkiem automatycznym

Syfon przyścienny - oszczędzający miejsce pod szafką

- PRZEZNACZENIE: ZLEWOZMYWAKI GRANITOWE ORAZ STALOWE
- KONFIGURACJA: 1-KOMORA, ODEJŚCIE NA ŚCIANĘ,
- **MOŻLIWOŚĆ PODPIĘCIA ZMYWARKI**
- OTWÓR ODPŁYWOWY:3,5"

Syfon z korkiem automatyczny posiada dodatkowe pokrętło otwierające i zamykające przepływ wody - wymagany jest dodatkowy otwór na zlewozmywaku konieczny do zamontowania pokrętła korka automatycznego.

Galeria Zdjęć