Dane aktualne na dzień: 18-05-2025 05:18

Link do produktu: https://brado.sklep.pl/zlewozmywak-granitowy-jednokomorowy-elite-80-bialy-syfon-chrom-p-895.html

# Zlewozmywak Granitowy Jednokomorowy Elite 80 - Biały - Syfon Chrom

| | |
|---|---|
| Cena brutto | **499,00 zł** |
| Cena netto | **405,69 zł** |
| Dostępność | **Dostępny** |
| Czas wysyłki | **24 godziny** |
| Kod EAN | **5907046505610** |
| Producent | **Brado** |
| Pasuje do szafki | **od 80 cm** |
| Szerokość zlewozmywaka | **80 cm** |
| Kolor | **Biały** |

## Opis produktu

# Zlewozmywak Granitowy Jednokomorowy – Elite 80 Biały z Syfonem Chrom

### Zlewozmywak granitowy jednokomorowy Elite 80 – przestrzeń i wygoda w luksusowym wydaniu

**Elite 80** to wyjątkowy **zlewozmywak granitowy** o imponujących wymiarach, stworzony z myślą o dużych kuchniach oraz użytkownikach ceniących przestrzeń i komfort pracy. Jego elegancki biały kolor w odcieniu zbliżonym do **RAL 9010** nadaje wnętrzu świeżości i lekkości, świetnie komponując się z nowoczesnymi aranżacjami.

## □□ Galeria aranżacji

## Elite 80 – solidność i komfort na najwyższym poziomie

Zlewozmywak wykonano z **80% naturalnego granitu** i **20% żywic**, dzięki czemu uzyskano niezwykłą trwałość i elegancję:

- ✔ Odporność na zarysowania i uderzenia
- ✔ Wytrzymałość na temperatury do 280°C
- ✔ Łatwość utrzymania czystości i odporność na przebarwienia

## Design bez kompromisów

Dzięki jednokomorowej konstrukcji **bez ociekacza** Elite 80 maksymalizuje przestrzeń roboczą. Doskonale sprawdza się w nowoczesnych kuchniach z wyspą lub długim blatem. W zestawie znajduje się **manualny syfon w kolorze chrom**, który subtelnie dopełnia estetykę zlewu.

## □□ Polska jakość i produkcja

Zlewozmywaki Brado powstają **w 100% w Polsce**. To nie tylko jakość, ale też wsparcie dla krajowej gospodarki.

## □□ Ekologiczny wybór

Trwała konstrukcja i lokalna produkcja ograniczają emisję $CO_2$, sprawiając, że Elite 80 to produkt przyjazny środowisku.

## □□ Specyfikacja techniczna:

- **Rodzaj:** Zlewozmywak granitowy jednokomorowy bez ociekacza
- **Kolor:** Biały (zbliżony do RAL 9010)
- **Materiał:** 80% granit, 20% spoiwo
- **Wymiary zewnętrzne:** 800 x 500 mm
- **Wymiary komory:** 730 x 380 mm
- **Głębokość komory:** 210 mm
- **Otwory montażowe:** 3 x Ø35 mm (wiercone wyłącznie na życzenie klienta)
- **Średnica odpływu:** Ø90 mm
- **Syfon:** Manualny, chromowany, z możliwością podłączenia pralki lub zmywarki

## □□ Zawartość zestawu:

- ✔ Zlewozmywak Elite 80 – Biały
- ✔ Syfon jednokomorowy manualny – kolor chrom
- ✔ Komplet uszczelek i elementów montażowych
- ✔ Możliwość zamiany syfonu na automatyczny – za dopłatą

## □□ Dlaczego warto wybrać Elite 80?

- □ **Maksymalna przestrzeń robocza**
- □ **Odporność na ekstremalne warunki kuchenne**
- □ **Stylowy i funkcjonalny design**
- □ **Lokalna produkcja – polska jakość**

**Zlewozmywak Elite 80 Biały z Syfonem Chrom** to idealne rozwiązanie dla kuchni, w których liczy się jakość i przestrzeń.

*Postaw na solidność i elegancję od Brado.*

**Dodaj do koszyka i wybierz jakość – Zlewozmywak Granitowy Elite 80 Biały z Syfonem Chrom**

## Dlaczego warto wybrać Zlewozmywak Granitowy Brado?

□□ Polska produkcja – jakość, której możesz zaufać.

□□ Powierzchnie odporne na zarysowania i przebarwienia.

□□ Szybka wysyłka i sprawna obsługa klienta.

□□ "Świetna jakość, polecam każdemu!" – Joanna L.

□□ "Dokładnie taki, jak na zdjęciach." – Patryk K.

□□ "Obsługa klienta na najwyższym poziomie!" – Emilia W.

□□ Gwarancja satysfakcji – 14 dni na zwrot bez podawania przyczyny.

□□ Prosty montaż – nawet dla osób bez doświadczenia.

□□ Testowany pod kątem odporności na warunki kuchenne.

## Produkt posiada dodatkowe opcje:

**Elite 80 Otwory**: Brak , Otwór A, , Otwór A, B , Otwór A, B, C , Otwór A, C , Otwór B , Otwór B, C , Otwór C
**Syfon**: Syfon Manualny , Syfon Automatyczny (+ 35,00 zł )

## Schemat Techniczny

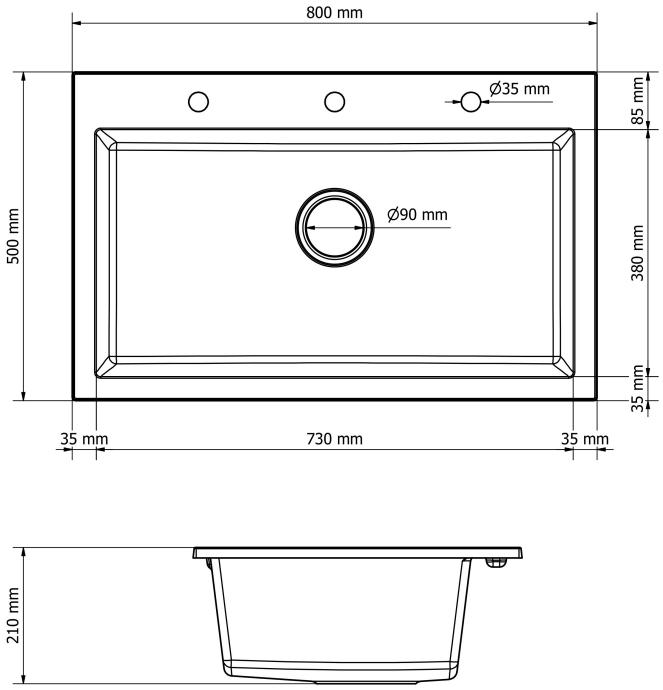


| | |
|---|---|
| Długość Zlewozmywaka | 500 mm |
| Szerokość Zlewozmywaka | 800 mm |
| Punkty pod Otwory Ø 35 mm – bateria, dozownik etc | 3 |
| Rozmiar Odpływu | 3 1/2" |
| Ilość Komór | 1 |
| Długość Komory | 380 mm |

| | |
|---|---|
| Szerokość Komory | 730 mm |
| Głębokość Komory | 210 mm |
| Zlewozmywak Przeznaczony do szafki od | 80 cm |

Otwory w zlewozmywaku

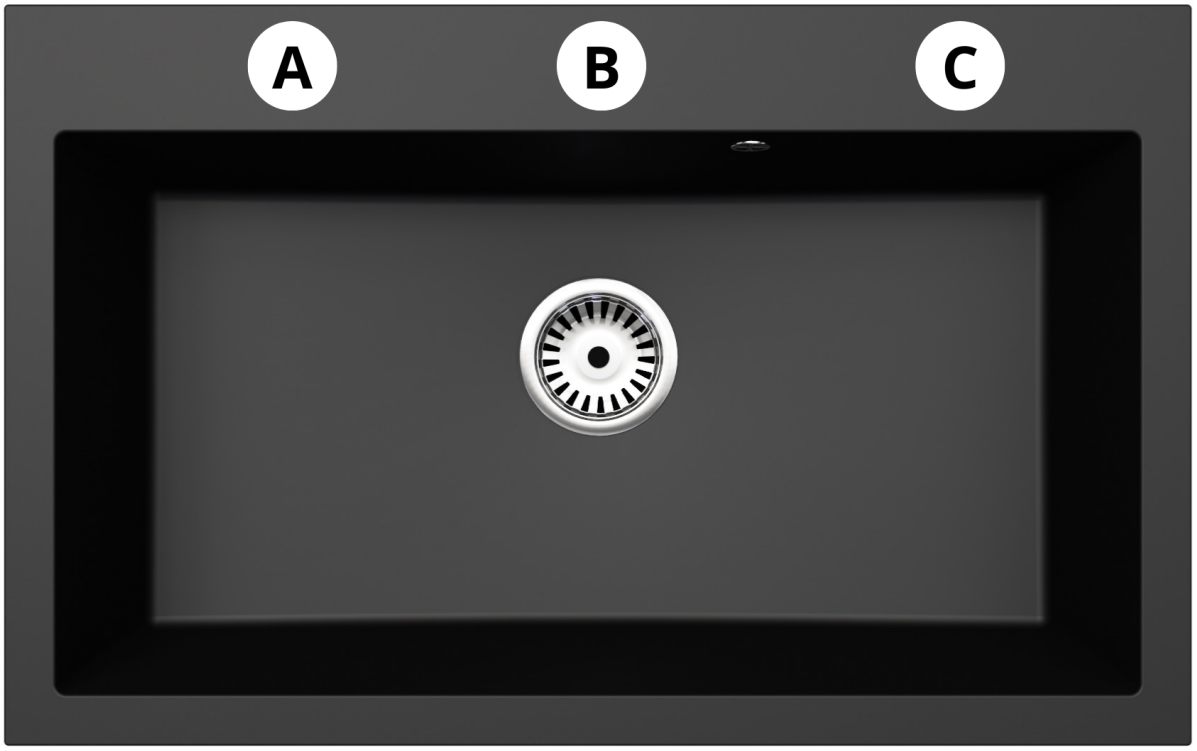


Wszystkie otwory wykonujemy bezpłatnie, wybierając zlewozmywak proszę wybrać stronę montażu Prawa bądź Lewa następnie otwory jakie mamy dla Państwa przygotować, oczywiście można też zakupić zlewozmywak bez otworów.

# Syfon 1 komorowy

| Syfon z korkiem manualnym | Syfon z korkiem automatycznym |
| --- | --- |

## Syfon przyścienny - oszczędzający miejsce pod szafką

- PRZEZNACZENIE: ZLEWOZMYWAKI GRANITOWE ORAZ STALOWE
- KONFIGURACJA: 1-KOMORA, ODEJŚCIE NA ŚCIANĘ,
- **MOŻLIWOŚĆ PODPIĘCIA ZMYWARKI**
- OTWÓR ODPŁYWOWY:3,5"

Syfon z korkiem automatyczny posiada dodatkowe pokrętło otwierające i zamykające przepływ wody - wymagany jest dodatkowy otwór na zlewozmywaku konieczny do zamontowania pokrętła korka automatycznego.

## Galeria Zdjęć