Dane aktualne na dzień: 04-05-2025 04:31

Link do produktu: https://brado.sklep.pl/zlewozmywak-granitowy-jednokomorowy-elite-80-bialy-syfon-chrom-p-895.html

Zlewozmywak Granitowy Jednokomorowy Elite 80 - Biały - Syfon Chrom

Cena brutto	**499,00 zł**
Cena netto	**405,69 zł**
Dostępność	**Dostępny**
Czas wysyłki	**24 godziny**
Kod EAN	**5907046505610**
Producent	**Brado**
Pasuje do szafki	**od 80 cm**
Szerokość zlewozmywaka	**80 cm**
Kolor	**Biały**

Opis produktu

Zlewozmywak Granitowy Jednokomorowy – Elite 80 Biały z Syfonem Chrom

Zlewozmywak granitowy jednokomorowy Elite 80 – przestrzeń i wygoda w luksusowym wydaniu

Elite 80 to wyjątkowy **zlewozmywak granitowy** o imponujących wymiarach, stworzony z myślą o dużych kuchniach oraz użytkownikach ceniących przestrzeń i komfort pracy. Jego elegancki biały kolor w odcieniu zbliżonym do **RAL 9010** nadaje wnętrzu świeżości i lekkości, świetnie komponując się z nowoczesnymi aranżacjami.

□□ Galeria aranżacji

Elite 80 – solidność i komfort na najwyższym poziomie

Zlewozmywak wykonano z **80% naturalnego granitu** i **20% żywic**, dzięki czemu uzyskano niezwykłą trwałość i elegancję:

- ✔ Odporność na zarysowania i uderzenia
- ✔ Wytrzymałość na temperatury do 280°C
- ✔ Łatwość utrzymania czystości i odporność na przebarwienia

Design bez kompromisów

Dzięki jednokomorowej konstrukcji **bez ociekacza** Elite 80 maksymalizuje przestrzeń roboczą. Doskonale sprawdza się w nowoczesnych kuchniach z wyspą lub długim blatem. W zestawie znajduje się **manualny syfon w kolorze chrom**, który subtelnie dopełnia estetykę zlewu.

□□ Polska jakość i produkcja

Zlewozmywaki Brado powstają **w 100% w Polsce**. To nie tylko jakość, ale też wsparcie dla krajowej gospodarki.

□□ Ekologiczny wybór

Trwała konstrukcja i lokalna produkcja ograniczają emisję CO_2, sprawiając, że Elite 80 to produkt przyjazny środowisku.

□□ Specyfikacja techniczna:

- **Rodzaj:** Zlewozmywak granitowy jednokomorowy bez ociekacza
- **Kolor:** Biały (zbliżony do RAL 9010)
- **Materiał:** 80% granit, 20% spoiwo
- **Wymiary zewnętrzne:** 800 x 500 mm
- **Wymiary komory:** 730 x 380 mm
- **Głębokość komory:** 210 mm
- **Otwory montażowe:** 3 x Ø35 mm (wiercone wyłącznie na życzenie klienta)
- **Średnica odpływu:** Ø90 mm
- **Syfon:** Manualny, chromowany, z możliwością podłączenia pralki lub zmywarki

□□ Zawartość zestawu:

- ✔ Zlewozmywak Elite 80 – Biały
- ✔ Syfon jednokomorowy manualny – kolor chrom
- ✔ Komplet uszczelek i elementów montażowych
- ✔ Możliwość zamiany syfonu na automatyczny – za dopłatą

□□ Dlaczego warto wybrać Elite 80?

- □ **Maksymalna przestrzeń robocza**
- □ **Odporność na ekstremalne warunki kuchenne**
- □ **Stylowy i funkcjonalny design**
- □ **Lokalna produkcja – polska jakość**

Zlewozmywak Elite 80 Biały z Syfonem Chrom to idealne rozwiązanie dla kuchni, w których liczy się jakość i przestrzeń.

Postaw na solidność i elegancję od Brado.

Dodaj do koszyka i wybierz jakość – Zlewozmywak Granitowy Elite 80 Biały z Syfonem Chrom

Dlaczego warto wybrać Zlewozmywak Granitowy Brado?

□□ Polska produkcja – jakość, której możesz zaufać.

□□ Powierzchnie odporne na zarysowania i przebarwienia.

□□ Szybka wysyłka i sprawna obsługa klienta.

□□ "Świetna jakość, polecam każdemu!" – Joanna L.

□□ "Dokładnie taki, jak na zdjęciach." – Patryk K.

□□ "Obsługa klienta na najwyższym poziomie!" – Emilia W.

□□ Gwarancja satysfakcji – 14 dni na zwrot bez podawania przyczyny.

□□ Prosty montaż – nawet dla osób bez doświadczenia.

□□ Testowany pod kątem odporności na warunki kuchenne.

Produkt posiada dodatkowe opcje:

Elite 80 Otwory: Brak , Otwór A, , Otwór A, B , Otwór A, B, C , Otwór A, C , Otwór B , Otwór B, C , Otwór C
Syfon: Syfon Manualny , Syfon Automatyczny (+ 35,00 zł)

Schemat Techniczny

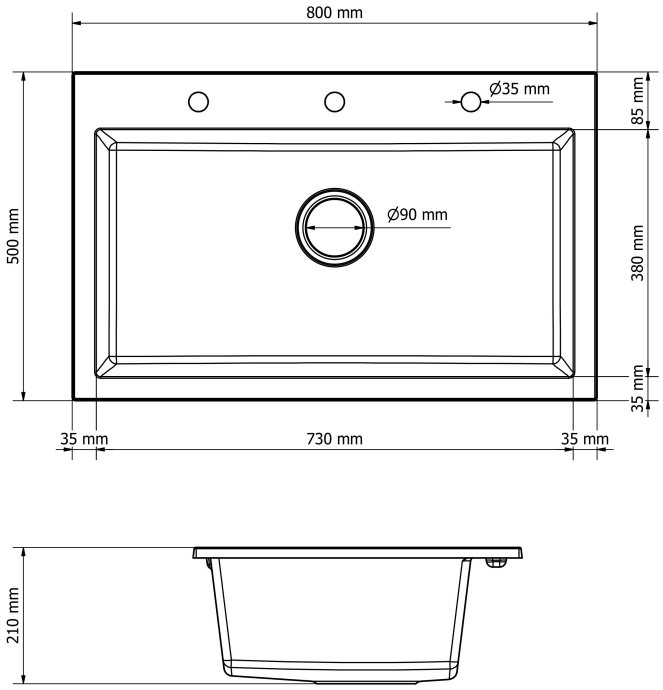

Długość Zlewozmywaka	500 mm
Szerokość Zlewozmywaka	800 mm
Punkty pod Otwory Ø 35 mm – bateria, dozownik etc	3
Rozmiar Odpływu	3 1/2"
Ilość Komór	1
Długość Komory	380 mm

Szerokość Komory	730 mm
Głębokość Komory	210 mm
Zlewozmywak Przeznaczony do szafki od	80 cm

Otwory w zlewozmywaku

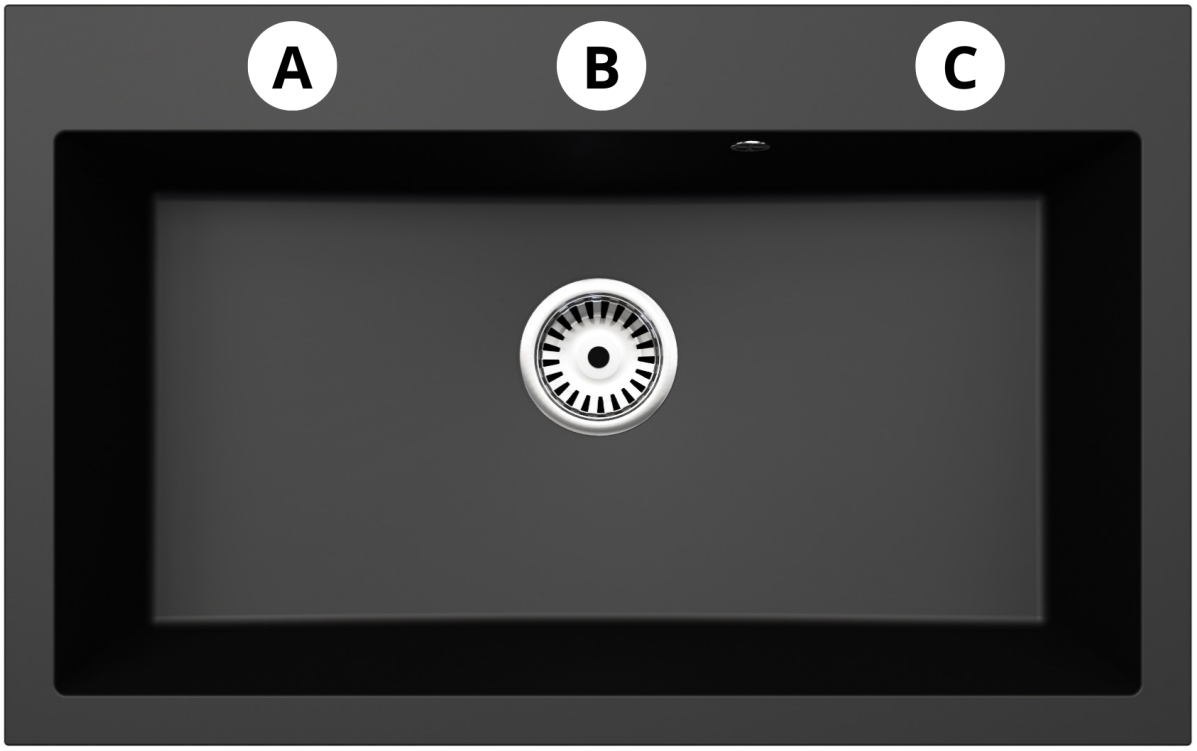

Wszystkie otwory wykonujemy bezpłatnie, wybierając zlewozmywak proszę wybrać stronę montażu Prawa bądź Lewa następnie otwory jakie mamy dla Państwa przygotować, oczywiście można też zakupić zlewozmywak bez otworów.

Syfon 1 komorowy

Syfon z korkiem manualnym	Syfon z korkiem automatycznym

Syfon przyścienny - oszczędzający miejsce pod szafką

- PRZEZNACZENIE: ZLEWOZMYWAKI GRANITOWE ORAZ STALOWE
- KONFIGURACJA: 1-KOMORA, ODEJŚCIE NA ŚCIANĘ,
- **MOŻLIWOŚĆ PODPIĘCIA ZMYWARKI**
- OTWÓR ODPŁYWOWY:3,5"

Syfon z korkiem automatyczny posiada dodatkowe pokrętło otwierające i zamykające przepływ wody - wymagany jest dodatkowy otwór na zlewozmywaku konieczny do zamontowania pokrętła korka automatycznego.

Galeria Zdjęć