Dane aktualne na dzień: 24-03-2026 23:54

Link do produktu: https://brado.sklep.pl/zlewozmywak-granitowy-jednokomorowy-elite-80-bezowy-syfon-zloto-p-906.html

Zlewozmywak Granitowy Jednokomorowy Elite 80 - Beżowy - Syfon Złoto

Cena brutto	**599,00 zł**
Cena netto	**486,99 zł**
Dostępność	**Dostępny**
Czas wysyłki	**24 godziny**
Kod EAN	**5907046505689**
Producent	**Brado**
Pasuje do szafki	**od 80 cm**
Szerokość zlewozmywaka	**80 cm**
Kolor	**Beżowy**

Opis produktu

Zlewozmywak Granitowy Jednokomorowy Elite 80 – Beżowy z Syfonem Jednokomorowym Złotym

Zlewozmywak granitowy Elite 80 – beżowa klasyka i złoty akcent dla stylowych kuchni

Elite 80 w eleganckim, ciepłym odcieniu **beżu** ze **złotym syfonem** to synonim modnego designu i praktyczności. Takie zestawienie idealnie sprawdzi się w kuchniach inspirowanych stylem skandynawskim, boho czy glamour.

□□ Galeria aranżacji

Elite 80 – trwałość, prestiż i funkcjonalność

Zlewozmywak Elite 80 wykonany z **80% naturalnego granitu** i **20% wysokogatunkowego spoiwa** to pewność odporności

na:

- ✔ Zarysowania i uszkodzenia mechaniczne
- ✔ Wysokie temperatury – nawet do 280°C
- ✔ Przebarwienia i plamy

Komora XXL – wygoda każdego dnia

Bardzo duża komora (730 x 380 mm, głębokość 210 mm) pozwala wygodnie myć nawet duże garnki i blachy. W zestawie **syfon jednokomorowy manualny w kolorze złotym** – z możliwością podłączenia pralki lub zmywarki.

□□ Polska jakość i produkcja

Produkt wykonany **w 100% w Polsce** – gwarancja precyzji, trwałości i wsparcia polskiej gospodarki.

□□ Ekologiczny wybór

Wytrzymałość na lata oznacza mniej odpadów i wymian – Elite 80 to wybór przyjazny środowisku.

□□ Specyfikacja techniczna:

- **Rodzaj:** Zlewozmywak granitowy jednokomorowy bez ociekacza
- **Kolor:** Beżowy
- **Materiał:** 80% granit, 20% spoiwo
- **Wymiary zewnętrzne:** 800 x 500 mm
- **Wymiary komory:** 730 x 380 mm
- **Głębokość komory:** 210 mm
- **Otwory montażowe:** 3 x Ø35 mm (wiercone wyłącznie na życzenie klienta)
- **Średnica odpływu:** Ø90 mm
- **Syfon:** Manualny, złoty, z możliwością podłączenia pralki lub zmywarki

□□ Zawartość zestawu:

- ✔ Zlewozmywak Elite 80 – Beżowy
- ✔ Syfon jednokomorowy manualny – kolor złoty
- ✔ Komplet uszczelek i elementów montażowych
- ✔ Możliwość zamiany syfonu na automatyczny – za dopłatą

□□ Dlaczego warto wybrać Elite 80?

- □ **Największa komora w swojej klasie**
- □ **Subtelny beż z eleganckim, złotym detalem**
- □ **Odporność na intensywne użytkowanie**
- □ **Polski produkt premium**

Elite 80 Beżowy z Syfonem Złotym to nie tylko praktyczny element wyposażenia, ale także dekoracja każdej kuchni.

Postaw na zlew, który łączy trwałość, funkcjonalność i ponadczasowy styl.

Dodaj do koszyka i poczuj wyjątkową jakość – Zlewozmywak Granitowy Elite 80 Beżowy z Syfonem Jednokomorowym Złotym!

Dlaczego warto wybrać Zlewozmywak Granitowy Brado?

□□ Polska produkcja – dbałość o każdy detal.

□□ Wysoka odporność na zarysowania, plamy i temperaturę.

□□ Szybka wysyłka, solidne pakowanie.

□□ "Beż i złoto razem to świetny wybór, zlew robi wrażenie." – Magda

□□ "Łatwy montaż, elegancki wygląd – polecam!" – Rafał_78

□□ "Złoty syfon to hit, jestem bardzo zadowolona." – asiaR

□□ 14 dni na zwrot – pełen komfort zakupów.

□□ Montaż bez problemów, instrukcja przejrzysta.

□□ Testowany pod kątem intensywnego użytkowania.

Produkt posiada dodatkowe opcje:

Elite 80 Otwory: Brak , Otwór A, , Otwór A, B , Otwór A, B, C , Otwór A, C , Otwór B , Otwór B, C , Otwór C
Syfon: Syfon Manualny , Syfon Automatyczny (+ 35,00 zł)

Schemat Techniczny

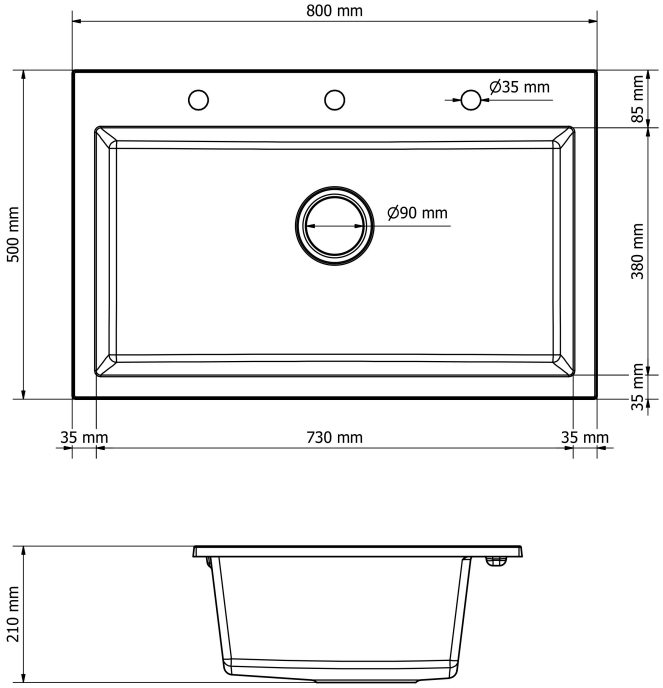

Długość Zlewozmywaka	500 mm
Szerokość Zlewozmywaka	800 mm
Punkty pod Otwory Ø 35 mm – bateria, dozownik etc	3
Rozmiar Odpływu	3 1/2"
Ilość Komór	1
Długość Komory	380 mm
Szerokość Komory	730 mm
Głębokość Komory	210 mm

Zlewozmywak Przeznaczony do szafki od	80 cm

Otwory w zlewozmywaku

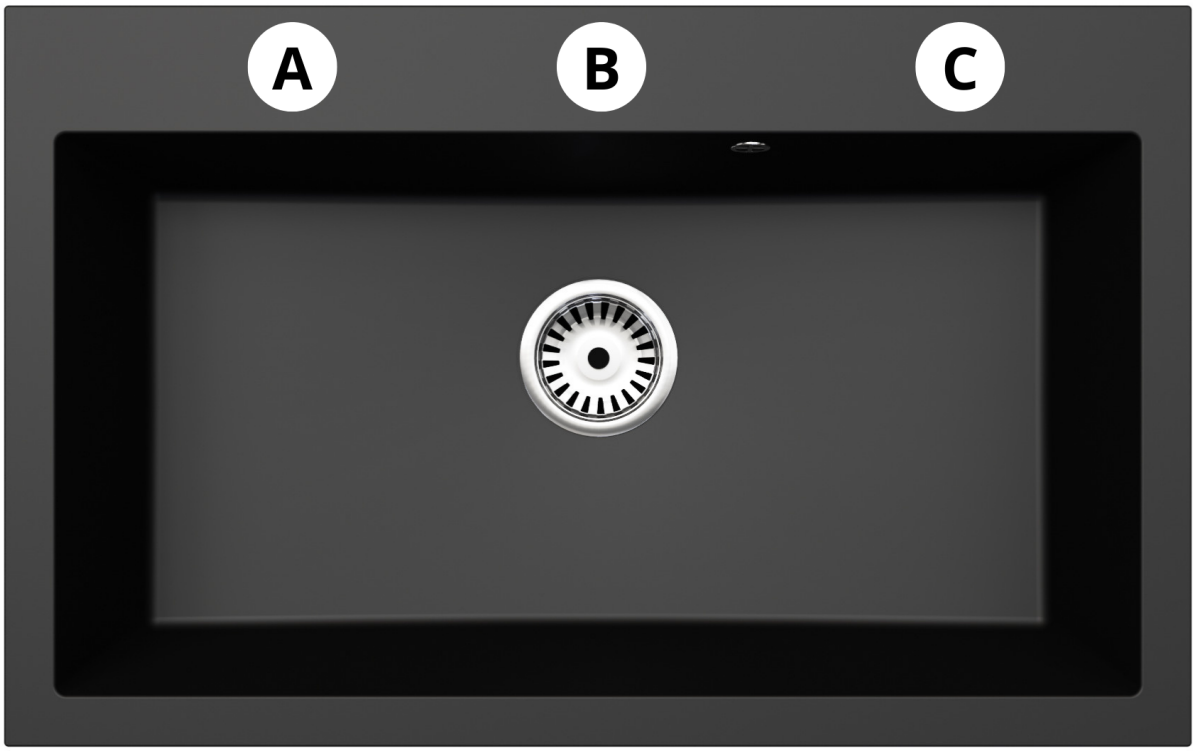

Wszystkie otwory wykonujemy bezpłatnie, wybierając zlewozmywak proszę wybrać stronę montażu Prawa bądź Lewa następnie otwory jakie mamy dla Państwa przygotować, oczywiście można też zakupić zlewozmywak bez otworów.

Syfon 1 komorowy

Syfon z korkiem manualnym	Syfon z korkiem automatycznym

Syfon przyścienny - oszczędzający miejsce pod szafką

- PRZEZNACZENIE: ZLEWOZMYWAKI GRANITOWE ORAZ STALOWE
- KONFIGURACJA: 1-KOMORA, ODEJŚCIE NA ŚCIANĘ,
- **MOŻLIWOŚĆ PODPIĘCIA ZMYWARKI**
- OTWÓR ODPŁYWOWY:3,5"

Syfon z korkiem automatyczny posiada dodatkowe pokrętło otwierające i zamykające przepływ wody - wymagany jest dodatkowy otwór na zlewozmywaku konieczny do zamontowania pokrętła korka automatycznego.

Galeria Zdjęć