Dane aktualne na dzień: 01-04-2026 06:53

Link do produktu: https://brado.sklep.pl/zlewozmywak-granitowy-jednokomorowy-elite-80-bezowy-syfon-chrom-p-894.html

Zlewozmywak Granitowy Jednokomorowy Elite 80 - Beżowy - Syfon Chrom

Cena brutto	**499,00 zł**
Cena netto	**405,69 zł**
Dostępność	**Dostępny**
Czas wysyłki	**24 godziny**
Kod EAN	**5907046505627**
Producent	**Brado**
Pasuje do szafki	**od 80 cm**
Szerokość zlewozmywaka	**80 cm**
Kolor	**Beżowy**

Opis produktu

Zlewozmywak Granitowy Jednokomorowy Elite 80 – Beżowy z Syfonem Jednokomorowym Chrom

Zlewozmywak granitowy Elite 80 – beżowa klasyka i funkcjonalność

Elite 80 w ciepłym odcieniu **beżu** z **chromowanym syfonem** to propozycja dla tych, którzy cenią elegancję, nowoczesność i praktyczne rozwiązania. Bardzo duża komora, stylowe proporcje oraz trwałość materiału sprawiają, że zlew Elite 80 świetnie prezentuje się w każdej kuchni – od jasnych skandynawskich po klasyczne wnętrza.

Galeria aranżacji

Elite 80 – wytrzymałość, styl i wygoda użytkowania

Zlewozmywak Elite 80 wykonano z **80% naturalnego granitu** i **20% wysokogatunkowego spoiwa**. Taka kompozycja zapewnia odporność na:

- ✔ Zarysowania i uszkodzenia mechaniczne
- ✔ Wysokie temperatury – nawet do 280°C
- ✔ Przebarwienia i plamy

Komora XXL – maksimum wygody każdego dnia

Wielka komora o wymiarach 730 x 380 mm i głębokości 210 mm pozwala swobodnie myć nawet największe naczynia. W komplecie znajduje się **syfon jednokomorowy manualny w kolorze chrom**, umożliwiający podłączenie pralki lub zmywarki.

□□ Polska jakość i produkcja

Produkt wykonany **w 100% w Polsce** – gwarancja precyzji, trwałości i wsparcia krajowej gospodarki.

□□ Ekologiczny wybór

Wytrzymałość na lata oznacza mniej odpadów i wymian – Elite 80 to wybór przyjazny środowisku.

□□ Specyfikacja techniczna:

- **Rodzaj:** Zlewozmywak granitowy jednokomorowy bez ociekacza
- **Kolor:** Beżowy
- **Materiał:** 80% granit, 20% spoiwo
- **Wymiary zewnętrzne:** 800 x 500 mm
- **Wymiary komory:** 730 x 380 mm
- **Głębokość komory:** 210 mm
- **Otwory montażowe:** 3 x Ø35 mm (wiercone wyłącznie na życzenie klienta)
- **Średnica odpływu:** Ø90 mm
- **Syfon:** Manualny, chrom, z możliwością podłączenia pralki lub zmywarki

□□ Zawartość zestawu:

- ✔ Zlewozmywak Elite 80 – Beżowy
- ✔ Syfon jednokomorowy manualny – kolor chrom
- ✔ Komplet uszczelek i elementów montażowych
- ✔ Możliwość zamiany syfonu na automatyczny – za dopłatą

□□ Dlaczego warto wybrać Elite 80?

- □ **Największa komora w swojej klasie**
- □ **Elegancki beż – ponadczasowy wybór do jasnych kuchni**
- □ **Odporność na intensywne użytkowanie**
- □ **Polski produkt premium**

Elite 80 Beżowy z Syfonem Chrom to inwestycja w funkcjonalność, trwałość i styl. Przekonaj się, jak komfortowa może być codzienna praca w kuchni!

Wybierz zlewozmywak, który sprosta każdemu zadaniu i zachwyci gości.

Dodaj do koszyka i wybierz jakość – Zlewozmywak Granitowy Elite 80 Beżowy z Syfonem Jednokomorowym Chrom!

Dlaczego warto wybrać Zlewozmywak Granitowy Brado?

□□ Polska produkcja – jakość, której możesz zaufać.

□□ Odporność na zarysowania, przebarwienia i wysoką temperaturę.

□□ Szybka wysyłka, produkt doskonale zapakowany.

□□ "Idealny do jasnych kuchni – wygląda świetnie!" – AdaM

□□ "Duża komora, super praktyczny." – Filip

□□ "Łatwy montaż, wszystko zgodnie z opisem." – Magda_kuchnia

□□ 14 dni na zwrot – wygodne zakupy bez ryzyka.

□□ Montaż prosty nawet dla początkujących.

□□ Testowany na wytrzymałość w codziennych warunkach.

Produkt posiada dodatkowe opcje:

Elite 80 Otwory: Brak , Otwór A, , Otwór A, B , Otwór A, B, C , Otwór A, C , Otwór B , Otwór B, C , Otwór C
Syfon: Syfon Manualny , Syfon Automatyczny (+ 35,00 zł)

Schemat Techniczny

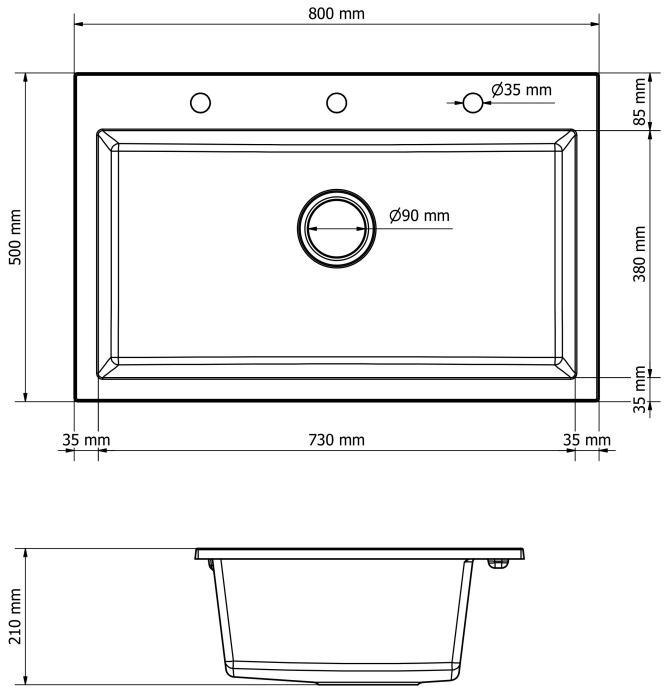

Długość Zlewozmywaka	500 mm
Szerokość Zlewozmywaka	800 mm
Punkty pod Otwory Ø 35 mm – bateria, dozownik etc	3

Rozmiar Odpływu	3 1/2"
Ilość Komór	1
Długość Komory	380 mm
Szerokość Komory	730 mm
Głębokość Komory	210 mm
Zlewozmywak Przeznaczony do szafki od	80 cm

Otwory w zlewozmywaku

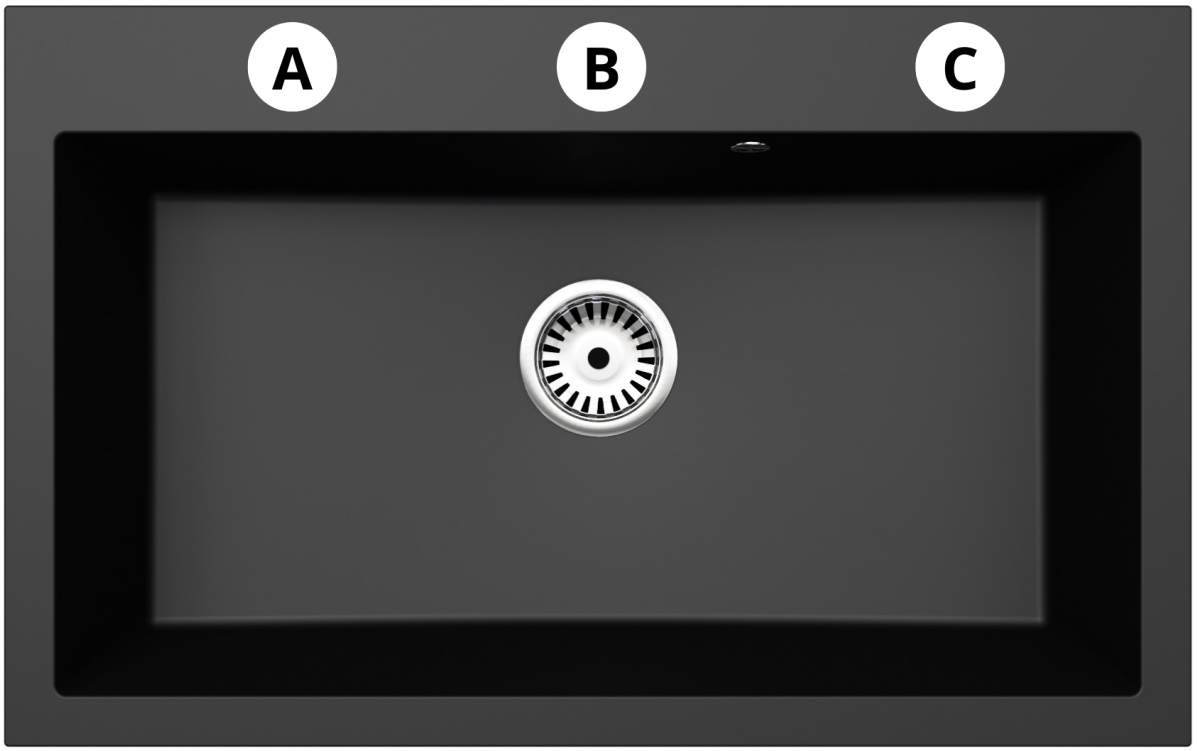

Wszystkie otwory wykonujemy bezpłatnie, wybierając

zlewozmywak proszę wybrać stronę montażu Prawa bądź Lewa następnie otwory jakie mamy dla Państwa przygotować, oczywiście można też zakupić zlewozmywak bez otworów.

Syfon 1 komorowy

Syfon z korkiem manualnym	Syfon z korkiem automatycznym

Syfon przyścienny - oszczędzający miejsce pod szafką

- PRZEZNACZENIE: ZLEWOZMYWAKI GRANITOWE ORAZ STALOWE
- KONFIGURACJA: 1-KOMORA, ODEJŚCIE NA ŚCIANĘ,
- **MOŻLIWOŚĆ PODPIĘCIA ZMYWARKI**
- OTWÓR ODPŁYWOWY:3,5"

Syfon z korkiem automatyczny posiada dodatkowe pokrętło otwierające i zamykające przepływ wody - wymagany jest dodatkowy otwór na zlewozmywaku konieczny do zamontowania pokrętła korka automatycznego.

Galeria Zdjęć